平成23年度

岡山県中学校秋季体育大会バスケットボール競技

Ａ・Ｂコート　赤磐市立高陽中学校体育館（６日）
Ｃ・Ｄコート　赤磐市立桜が丘中学校体育館（６日）
Ｅ・Ｆコート　備前市総合運動公園体育館（７日）

【男子】

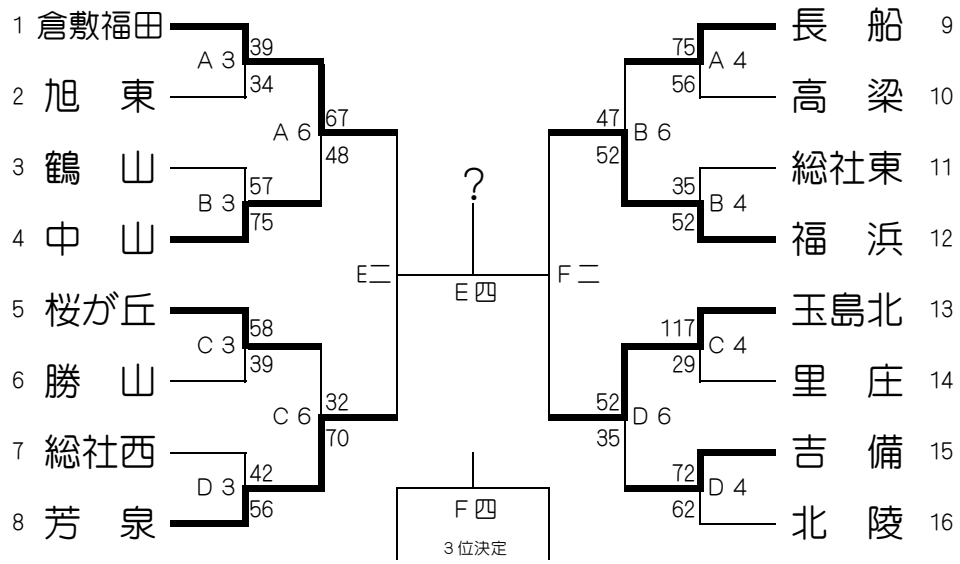

【女子】

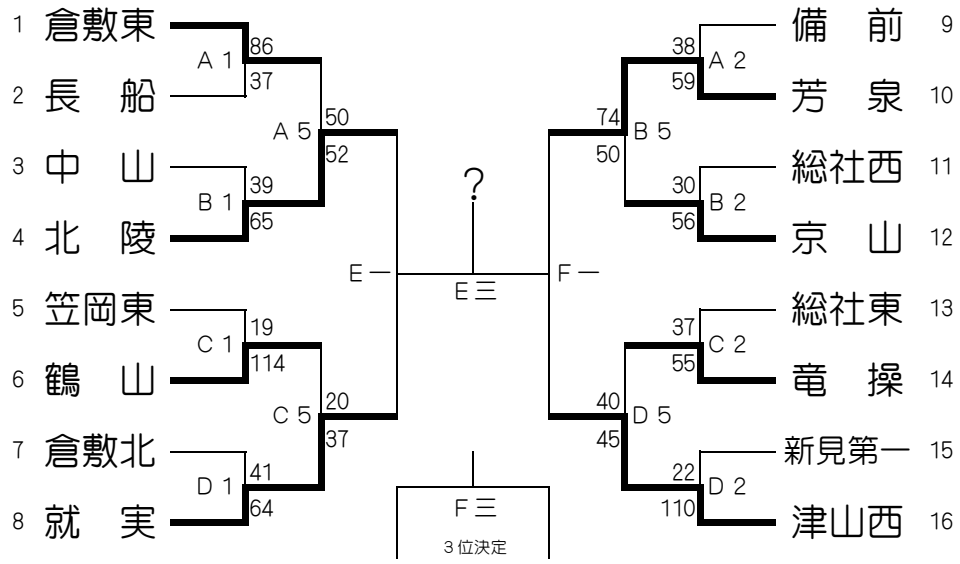

【男子結果】
第１位
第２位
第３位

【女子結果】
第１位
第２位
第３位